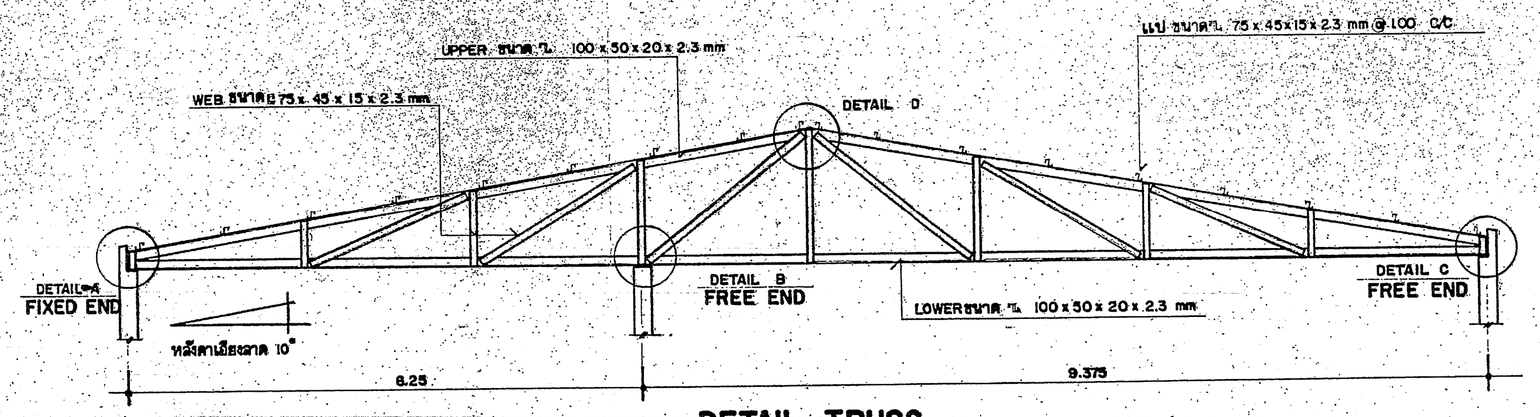

DETAIL TRUSS
SCALE 1 : 50

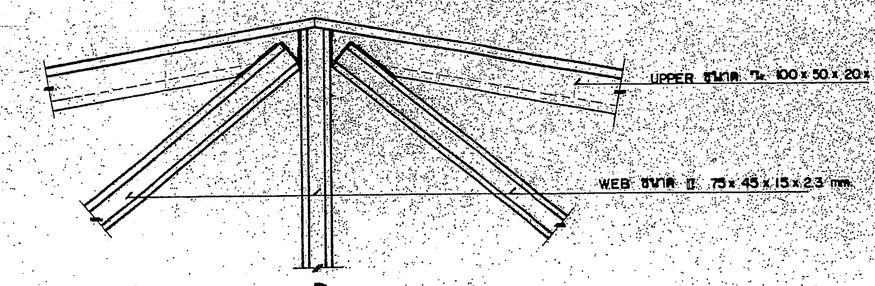

DETAIL D.
SCALE 1 : 10

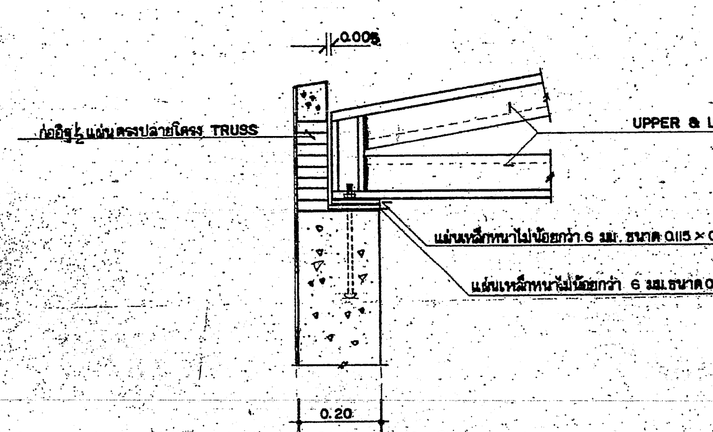

Section Detail A.
SCALE 1 : 10

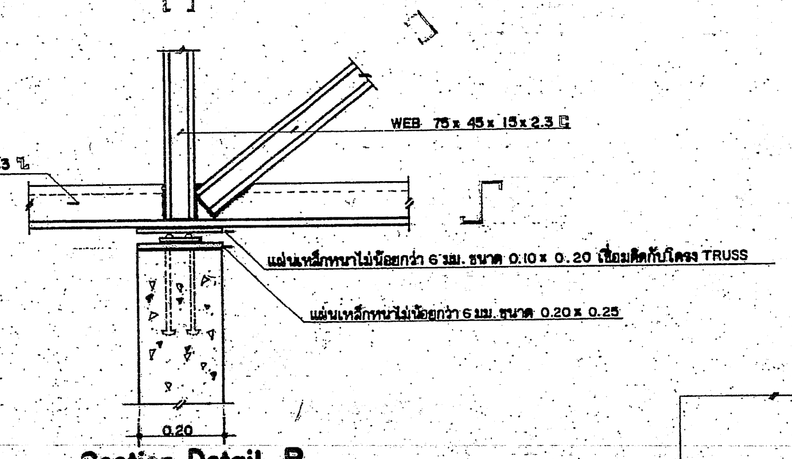

Section Detail B.
SCALE 1 : 10

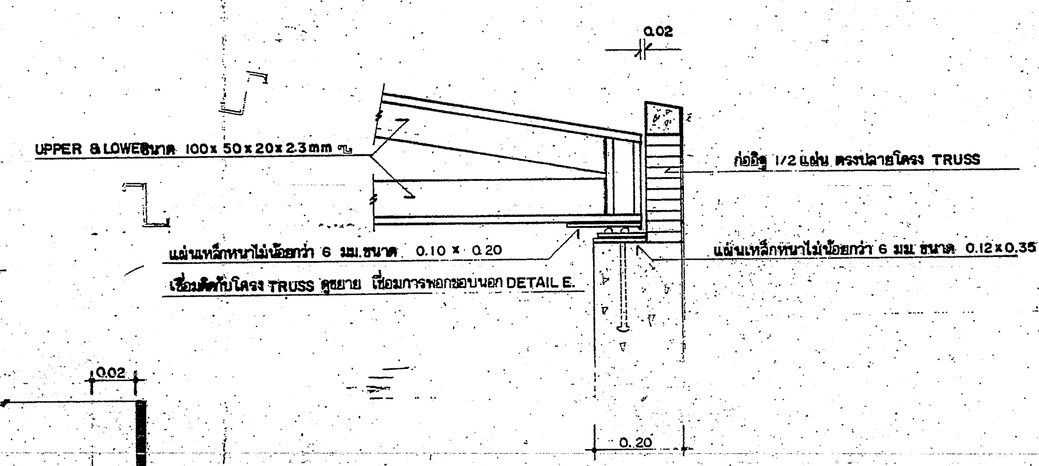

Section Detail C.
SCALE 1 : 10

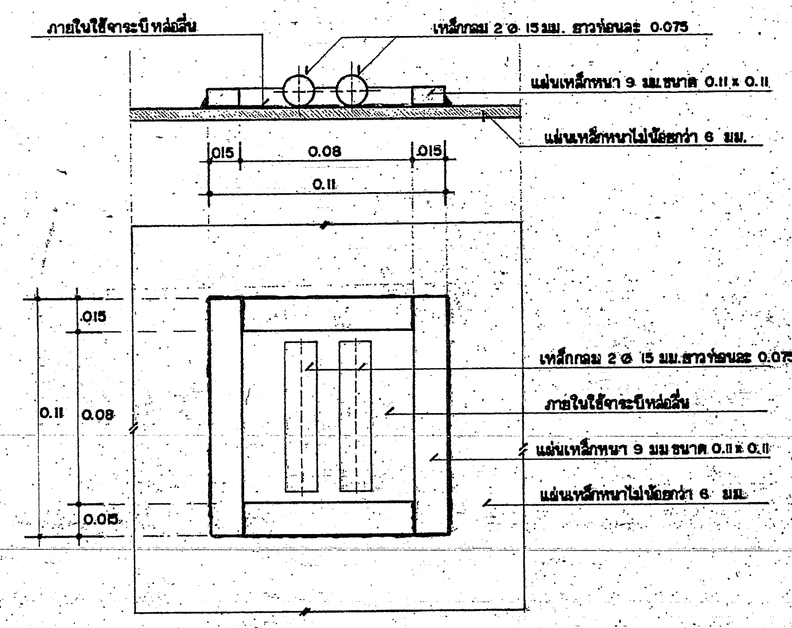

Detail Free end
SCALE 1 : 2

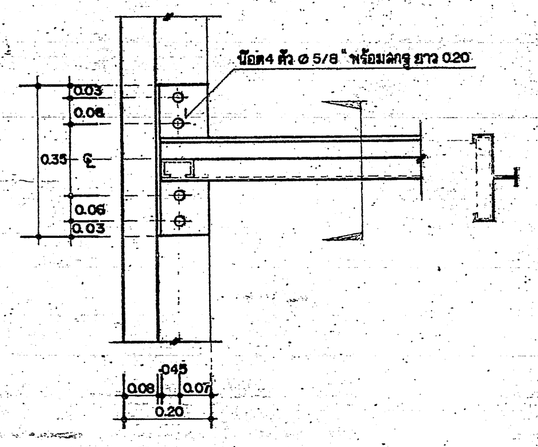

Plan Detail A.
SCALE 1 : 10

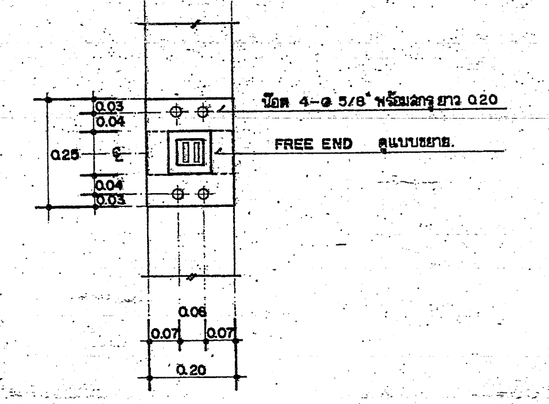

Plan Detail B.
SCALE 1 : 10

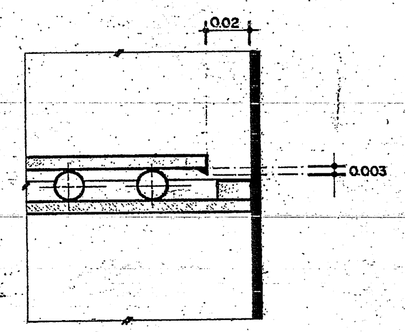

เชื่อมภายกอบนอกเป็นเส้นไม่น้อยกว่า 0.003
แต่ไม่เกิน 0.004 ความกว้างของรอยเชื่อมต้องไม่เกิน 0.005

Section Detail E.
SCALE 1 : 2

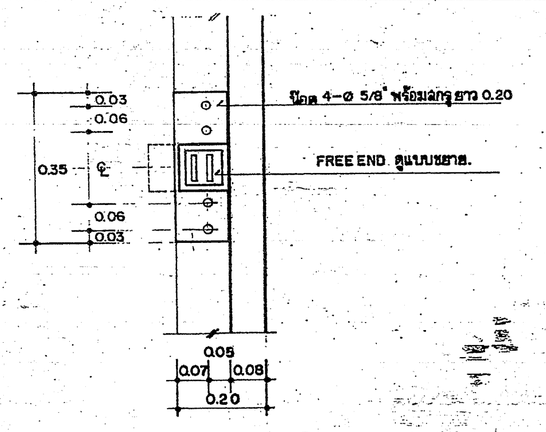

Plan Detail C.
SCALE 1 : 10

		สมศักดิ์ สมจิตรักษากุล	
สำรวจ		ภูวดล พัฒนภักดี	
		ไล่ภัณ จันทร์เจริญสุข	
		อรรถพร ทองอินจาร	
		อรรถพร ทองอินจาร	
		โพธิรุจ์ ทุจานุภาพ	
สำรวจ		อำจงศ์ อินจ้าชาติ	
		อำจงศ์ อินจ้าชาติ	
ออกแบบ		จุลมศักดิ์ เอื้อนเฉ่งงาม	
		อาคม พันธุมอามาตย์	

อาคารผู้ป่วย 60 เตียง
ศูนย์ฟื้นฟูสมรรถภาพทางการแพทย์
จ. นนทบุรี

งานแบบ
ขยายโครงหลังคา

AS SHOWN

20

29

30 เมษายน 2533

7919